POSTE CÓNICO 12MT

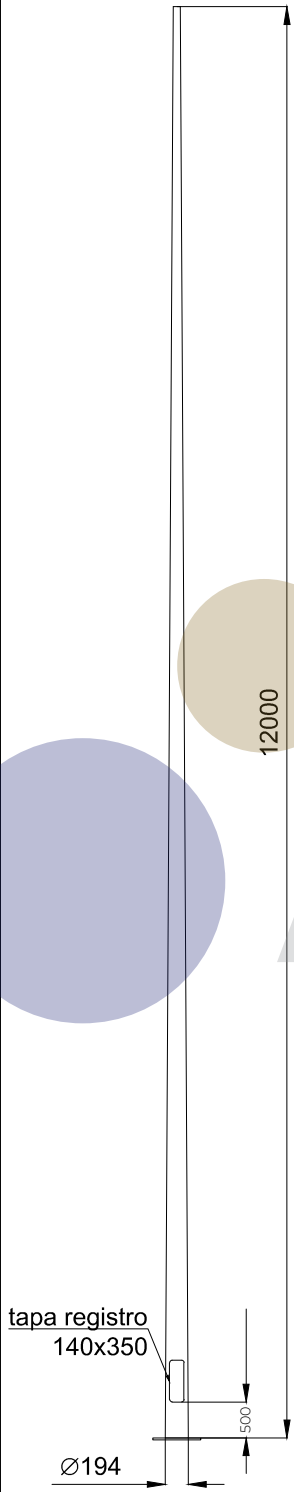

BRAZO RECTO SIMPLE ø11/2"

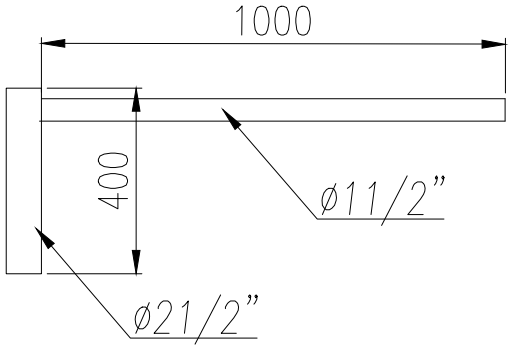

Desde 1971
AIRCAL

DETALLE CANASTILLO

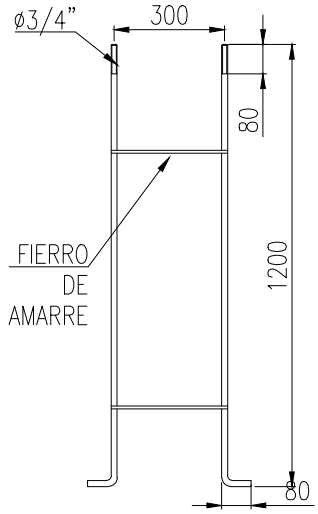

DETALLE PLACA BASE

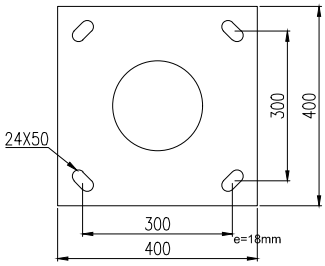

	NOMBRE	FIRMA Y FECHA			
DIBUJO	M. ZUÑIGA	23/09/2016	Desde 1971 AIRCAL		
PROYECTO			CONTENIDO POSTE CONICO 12M CON BRAZO RECTO SIMPLE ø1 1/2" X 1000mm	ESCALA	FORM. A4 / REV. 0
REVISO	C. REYES	23/09/2016		001-CON-12M-006	
APROBO	C. ALVAREZ	23/09/2016			